Рисунок 2 Вид на каркас сверху (пример)

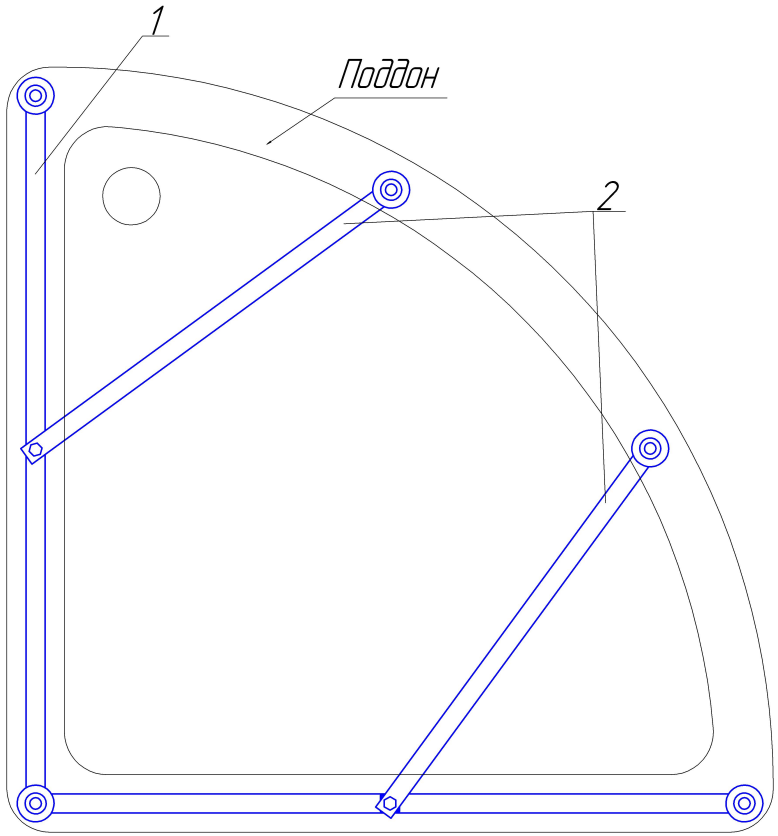


**Адрес предприятия изготовителя:**
**Респ. Удмуртия, 426065, г. Ижевск, ул. Автозаводская 7,**
**ООО «Русская электротехническая компания»**
**Тел/факс: (3412) 245-446, 245-447, 917-545**
**E-mail:rusak18@okbnp.ru,**
**http://www.rusak18.ru, rusak18.tiu.ru**

РусАк ®
качество доступно!

# КАРКАС ДУШЕВОГО ПОДДОНА КДКМ

**Паспорт**

**КДК.979.00.00.000 ПС**

## НАЗНАЧЕНИЕ

Каркас душевого поддона предназначен для установки душевого поддона с глубиной от 100мм. до 160мм., имеющего размеры: 700х700мм, 800х800мм или 900х900мм. Высота собранного каркаса регулируется от 200мм. до 300мм. Максимальная допустимая нагрузка на каркас 200 кг.

Каркас соответствует ГОСТ23695 об установке стальных поддонов в помещении.

## ЭКСПЛУАТАЦИЯ

1. Предохранять каркас от ударов.
2. Не выливать на поверхность каркаса агрессивные жидкости, например растворы щелочей и кислот.
3. Не чистить поверхности каркаса острыми предметами, абразивными материалами.
4. В случае загрязнения, очищать поверхности каркаса, моющими или чистящими средствами, предназначенными для этих целей, например мыльным раствором хозяйственного мыла.

## КОМПЛЕКТНОСТЬ

| | |
|---|---|
| 1. Труба длинная | 2 шт. |
| 2. Труба короткая | 2 шт. |
| 3. Шпилька М10 (180 мм.) | 5 шт. |
| 4. Подкладка | 1 шт. |
| 5. Болт М8х50 | 1 шт. |
| 6. Болт М8х70 | 1 шт. |
| 7. Гайка М 8 | 2 шт. |
| 8. Гайка М10 | 10 шт. |
| 9. Шайба 8 ГОСТ6402-70 | 2 шт. |
| 10. Опора-ножка М10 | 10 шт. |
| 11. Прокладка (самоклеящаяся) | 2 шт. |

Изготовитель оставляет за собой право вносить изменения в комплектность или конструкцию каркаса, не влияющие на качество изделия.

## ПОРЯДОК СБОРКИ И МОНТАЖА

Перед установкой каркаса необходимо выровнять пол на месте установки душевого поддона и произвести сборку каркаса согласно рисунка.

ВНИМАНИЕ! При сборке каркаса использовать перчатки с латексным покрытием.

Сборку каркаса (смотри рисунок 1) произвести в следующей последовательности:

1. Произвести частичную сборку пяти опор, для чего на каждую шпильку 3 накрутить гайку 8 и опору-ножку 10. Установить на полу вертикально опоры и надеть на них сверху последовательно длинные трубы 1, имеющие отверстия в середине и по краям.

2. На нижнюю трубу 1 установить сверху подкладку 4 и установить на нее короткую трубу 2, совместив при этом меньшее отверстие с отверстием в подкладке 4 и со средним отверстием в нижней трубе 1 и установить сверху длинный болт 6 (М8х70), на который установить снизу шайбу 9 и накрутить гайку 7 на болт 6. На другую трубу 1 также установить трубу 2 и скрепить аналогично посредством болта 5, шайбы 9 и гайки 7. Частично собранные опоры установить снизу в большие отверстия обоих труб 2.

3. Накрутить сверху на все шпильки 3 верхние гайки 8 и опоры-ножки 10, обеспечив при этом одинаковое расстояние между полом и опорными поверхностями верхних опор-ножек 10, которое необходимо для правильной установки на них душевого поддона, а именно душевой поддон должен опираться на опорные поверхности всех верхних опор-ножек 10. На короткие трубы 2 приклеить самоклеящиеся прокладки.

4. Произвести предварительную установку поддона и при помощи нижних гаек 8 обеспечить горизонтальное относительно пола положение всех труб, при этом дно установленного душевого поддона должно прилегать к опорными верхними поверхностями средних коротких труб 2.

5. Перед установкой поддона на каркас произвести затяжку всех резьбовых соединений, обратив внимание на правильное расположение поддона на каркасе (смотри рисунок 2).

### Рекомендации и предложения

После установки каркаса и монтажа на нем душевого поддона, рекомендуется установка фальшпанелей для улучшения внешнего вида смонтированного изделия и для повышения устойчивости поддона на каркасе. Допускается тугое накручивание опор-ножек. Не наступать на верхнюю закраину полукруглого поддона, установленного на каркас. Рекомендуется дополнительно прикрепить поддон к стене во избежание качания.



## ГАРАНТИИ ИЗГОТОВИТЕЛЯ

При соблюдении условий транспортировки, хранения, эксплуатации, предприятие-изготовитель гарантирует качество каркаса в течение 12 месяцев со дня продажи, но не более 2-х лет со дня изготовления.

Технология производства постоянно совершенствуется и предприятие-изготовитель оставляет за собой право изменения способа и материалов, применяемых для установки каркаса.

При хранении трубы каркаса покрываются белым налетом, что является естественным процессом и на функционал не влияет.

| | **Размер каркаса** |
|---|---|
| | 700х700 |
| | 800х800 |
| | 900х900 |

Штамп ОТК _____

Отметка торгующей организации

«____»_____20__ г.

М.П.
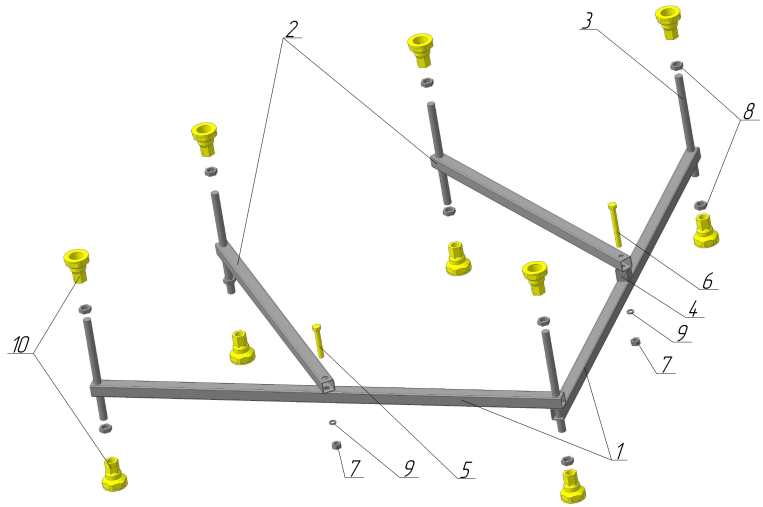
Рисунок 1 Схема сборки каркаса